ソニー生命カップ　第37回 全国レディースステニス大会
全国決勝大会　組み合わせ
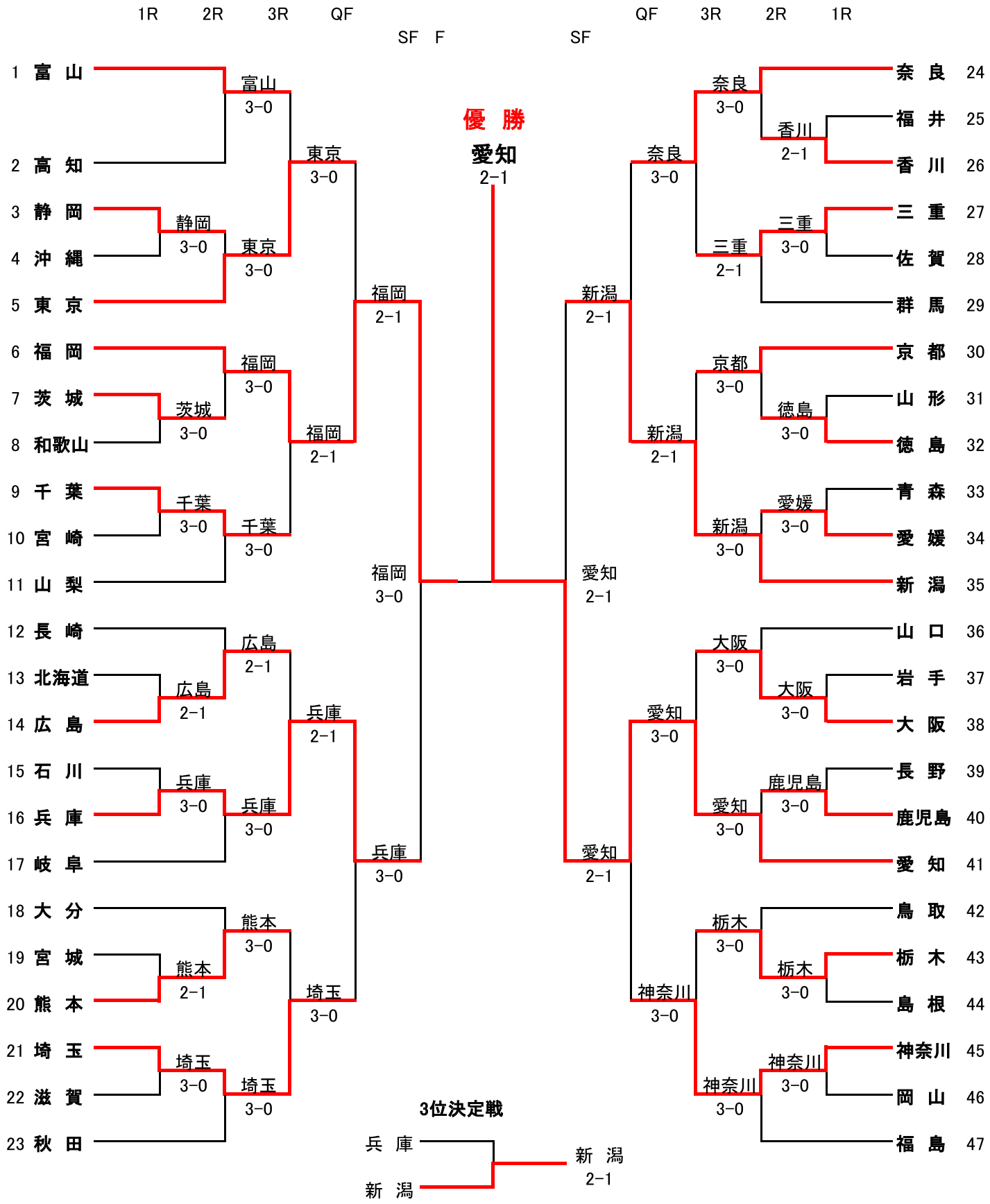
2015年11月12日～14日　昭和の森テニスセンター