ソニー生命カップ　第40回 全国レディースステニス大会
全国決勝大会　組み合わせ
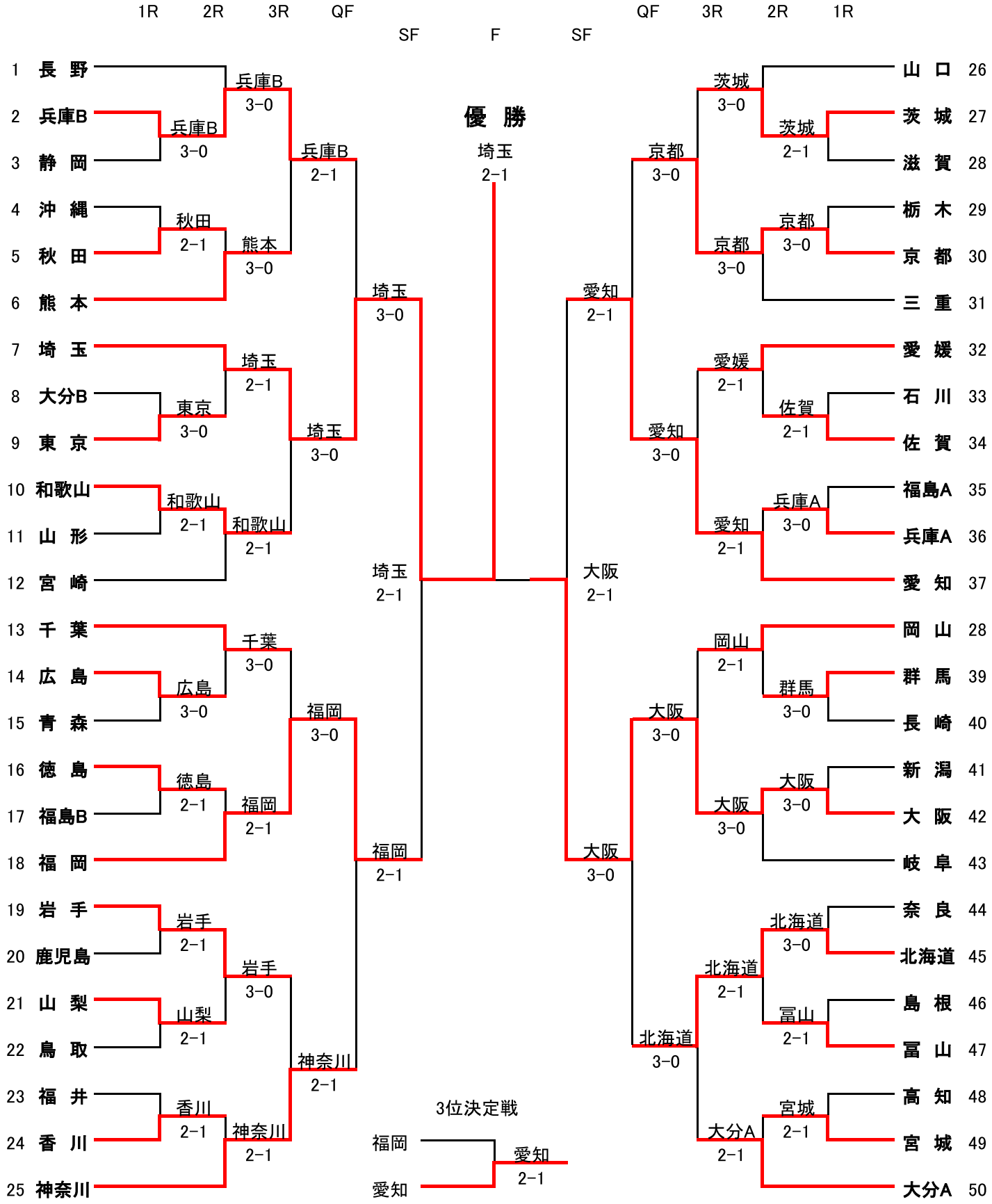
2018年11月8日(木)～10日(土)　昭和の森テニスセンター