# 第26回　太陽スポーツカップ　ドリームテニス大会

令和３年10月13日
於　岩瀬スポーツ公園

1セットマッチ（６－６タイブレーク　セミアドバンテージスコアリング方式）

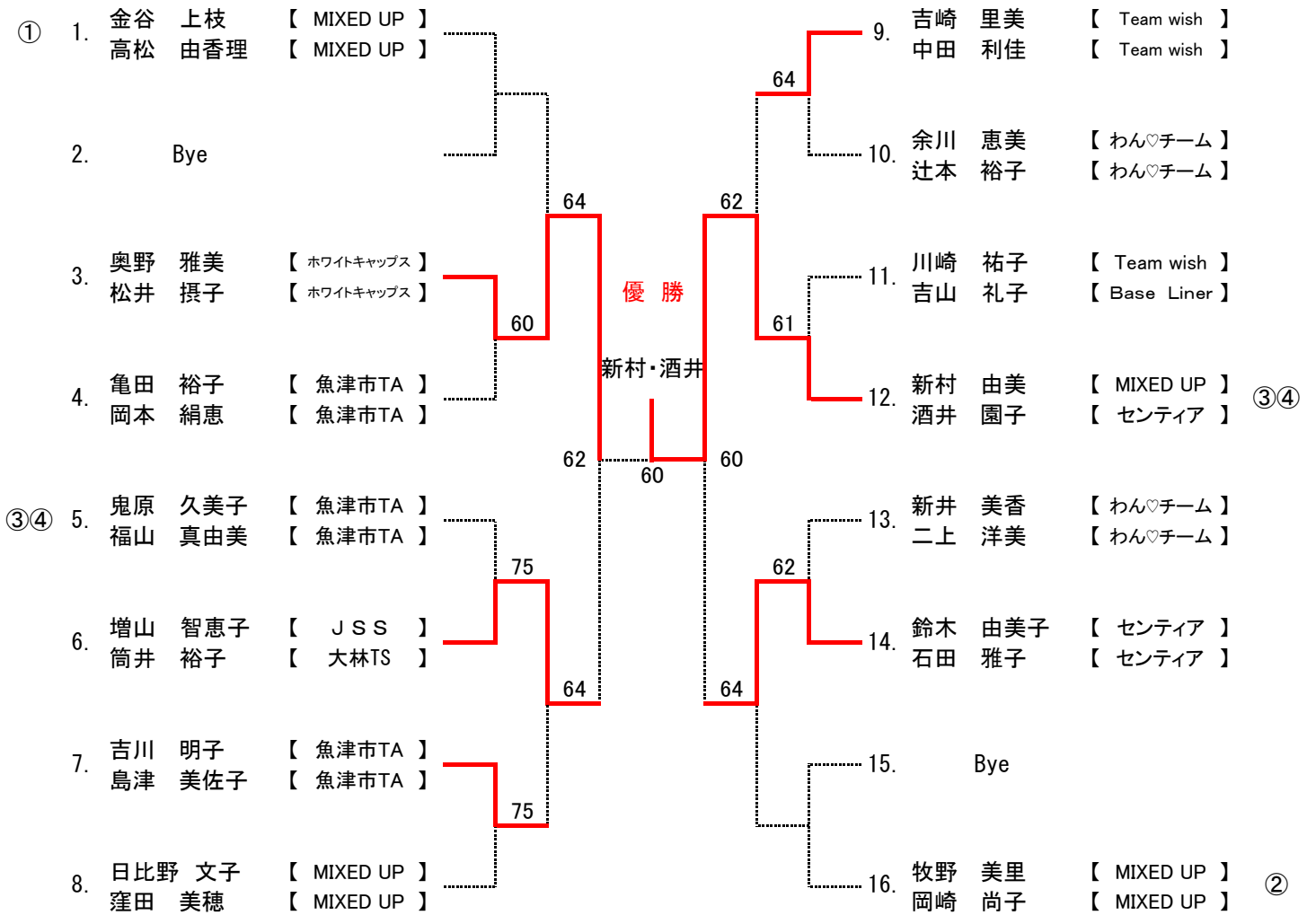


3位決定戦

増山・筒井

増山　智恵子 【 ＪＳＳ 】
筒井　裕子 【 大林TS 】

62

鈴木　由美子 【 センティア 】
石田　雅子 【 センティア 】